***Pour consultation***

**Caractéristiques nominales**

*Nominal Data*

| V | Un | Hz | I | Wa | Cosφ | RPM | C | Uc | Remarque | Etiquette |
|---|---|---|---|---|---|---|---|---|---|---|
| HS | 115 | 50 | 0,98 | 112,0 | 0,99 | 1 390 | 8,0 | 250 | Free air flow | ☑ |
| HS | 115 | 60 | 1,02 | 116,0 | 0,99 | 1 280 | 8,0 | 250 | Fee air flow | ☑ |

**Eléments spécifiques :**

*Special Features*

Mise a la terre de la volute
2 finger guards grill 21237
Condensateur certifié UL -25°C possibilité utilisation -40°C
Capacitor UL certified -25°C usable -40°C

*UL2111 (XEWR2,8)*
*N° File E135223*
*2SS915*

**Echauffement sous** 110% de Un à 50Hz : 60°K
*Temperature Variation* 110% de Un à 60Hz : 73°K

**Précautions d'utilisation :**

*Limiting Conditions of Operation*

**Résistances à froid (t° à 20°C), tolérances à 7%**

*Winding Temperature Cold (tolerances 7%)*

| Rpp | Rpa |
|---|---|
| 38 | 60 |

**Sortie de câble :** Voir spécifications sur le plan d'ensemble

*Cable details:length, terminations,...*

Silicable 4x20 AWG style 4389-c-UL length out of scroll Branché avec bornier wago et condensateur

**Diélectrique (KV~) : 1,3**

*Dielectric Strength*

**Indice de Protection :** IP44

*Protection Level*

**Sans trous de condensats**

*Without Condensat Drain Holes*

**Protection thermique :** T150° C UL

*Thermally protected*

**Température d'utilisation : 50 Hz** (-40°C mini +70°C maxi)

*Ambiant Temperature* **60 Hz** (-40°C mini +70°C maxi)

**Classe isolation :** F-UL

*Insulation Class*

**Sens de Rotation :** SIH = CCW

*Direction of Rotation*

**Equilibrage de l'ensemble :** G2.5

*Balance Level*

**Poids (Kg) :** 2,85

*Weight*

**Construction Mécanique :** 2 roulements à billes (2 ball bearings) 608ZZ

*Bearing Type*

**Finition:** Volute tole acier peinte noire (Black painted steel scroll )
*Finish* Bouche de sortie d'air (Out aif for scroll)

Produit construit selon les normes EN 60335-1, UL2111 et la directive RoHS 2002/95/CE
IP selon EN60034-5 à vérifier selon position et installation

*The product is manufactured in accordance with EN 60335-1, UL2111 and RoHS 2002/95/EC directive*
*IP depending on installation and position as per EN60034-5*

| Indice | Date | Auteur | Modification+Mise à jour |
|---|---|---|---|
| c | 15/02/2012 | IB | Mise à jour documentaire selon demande client |
| *Issue* | *Date* | *DRN* | *Modifications* |

**Client :** Rosenberg US
*Customer*

**Référence du client :** VYCON
*Referency*

**N°OEP :** LK43D

**N° de l'essai :** LG11Bc
*Test Number*

**N° du Bobinage :** AA10
*Winding Number*

| | |
|---|---|
| **Désignation** | **2GDSu15 120x126L (115V)** |
| **Définition** | Ventilateurs centrifuges double ouie avec moteur asynchrone monophasé |
| | Double inlet centrifugal fans with single phase asynchronous motor |

**Fiche Technique**
*Technical Data Sheet*

ECOFIT

**N°** **J50-A4 p**

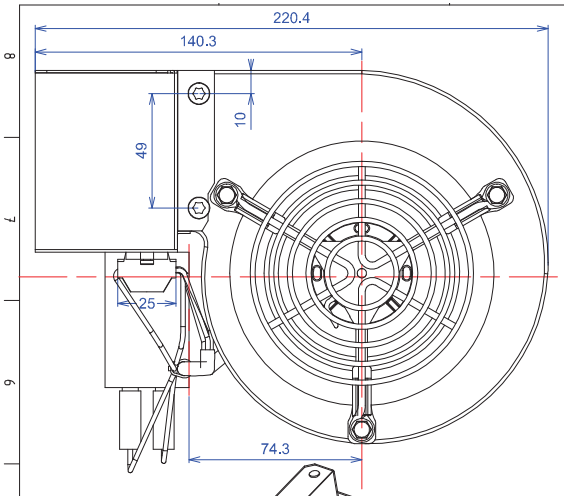


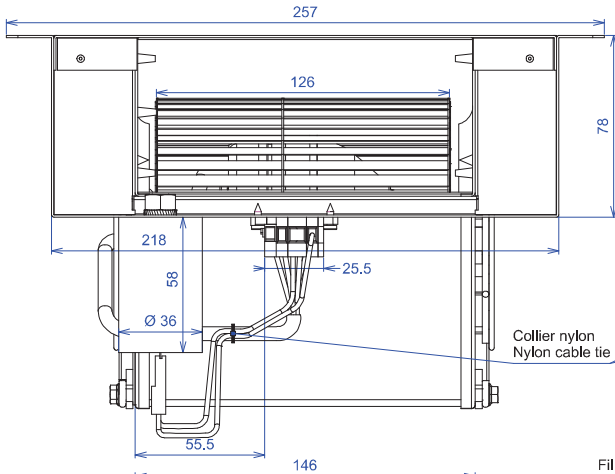


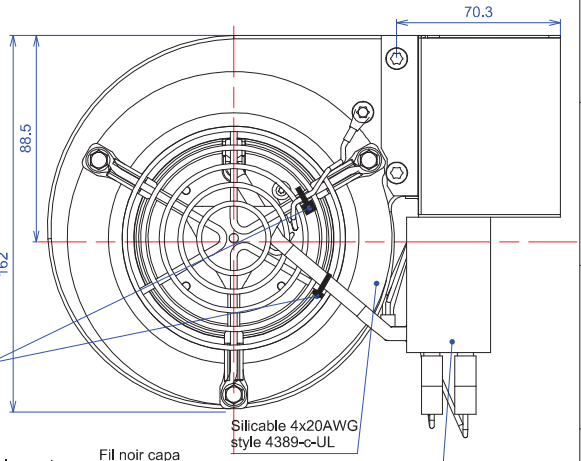


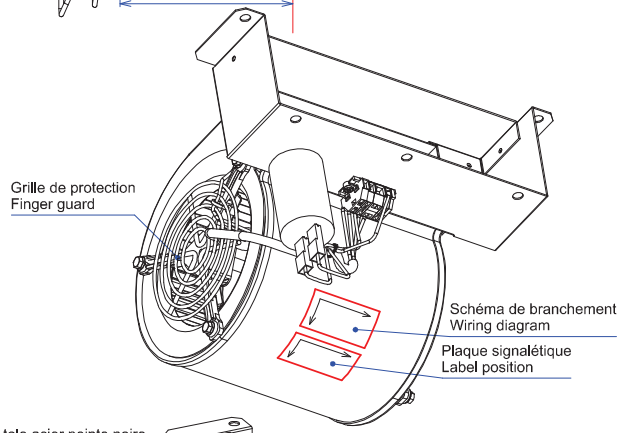


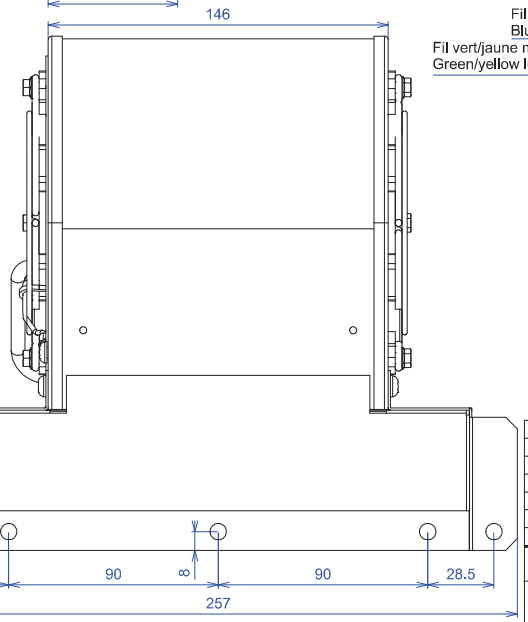


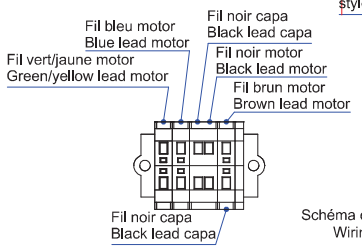


Schéma de branchement
Wiring diagram

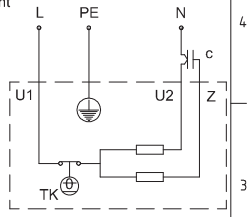


U1 = Bleu Blue
U2 = Noir Black
Z = Brun Brown
PE = Vert/jaune Green/yellow

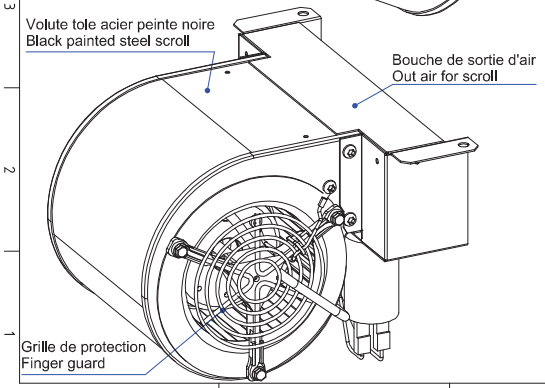


| INDICE | DATE | LIBELLÉ | AUTEUR |
|---|---|---|---|
| c | 15/02/2012 | Mise à jour documentaire selon demande client | rd |
| b | 20/12/2011 | Création du dossier technique | rd |
| a-02 | 16/12/2011 | "Split lock washer Ø8mm" remplace "Toothed washer Ø8mm" | rd |
| a-01 | 09/12/2011 | Mise à jour documentaire | rd |
| a | 28/09/2011 | Modification position bornier WAGO | rd |
| 0 | 03/02/2011 | Création du plan prototype | rd |

| | | | |
|---|---|---|---|
| Ech. 0.750 | Dessiné par : RD | Client : ROSENBERG US | Etat de surface : |
| | 03/02/2011 | Réf. client : - | Fiche technique / Data sheet EV.EC.025 |
| | 1/2 | Protection : | Tolérances générales : ±1mm |

DOUBLE INLET CENTRIFUGAL FAN
MOTO VENTILATEUR
2GDSu15-120x126L

ECOFIT
MOTEURS ET GROUPES DE VENTILATION

N° J50-A4 c

I:\Documents Techniques\Jj-2010\J50-A4 p#I=c.dft

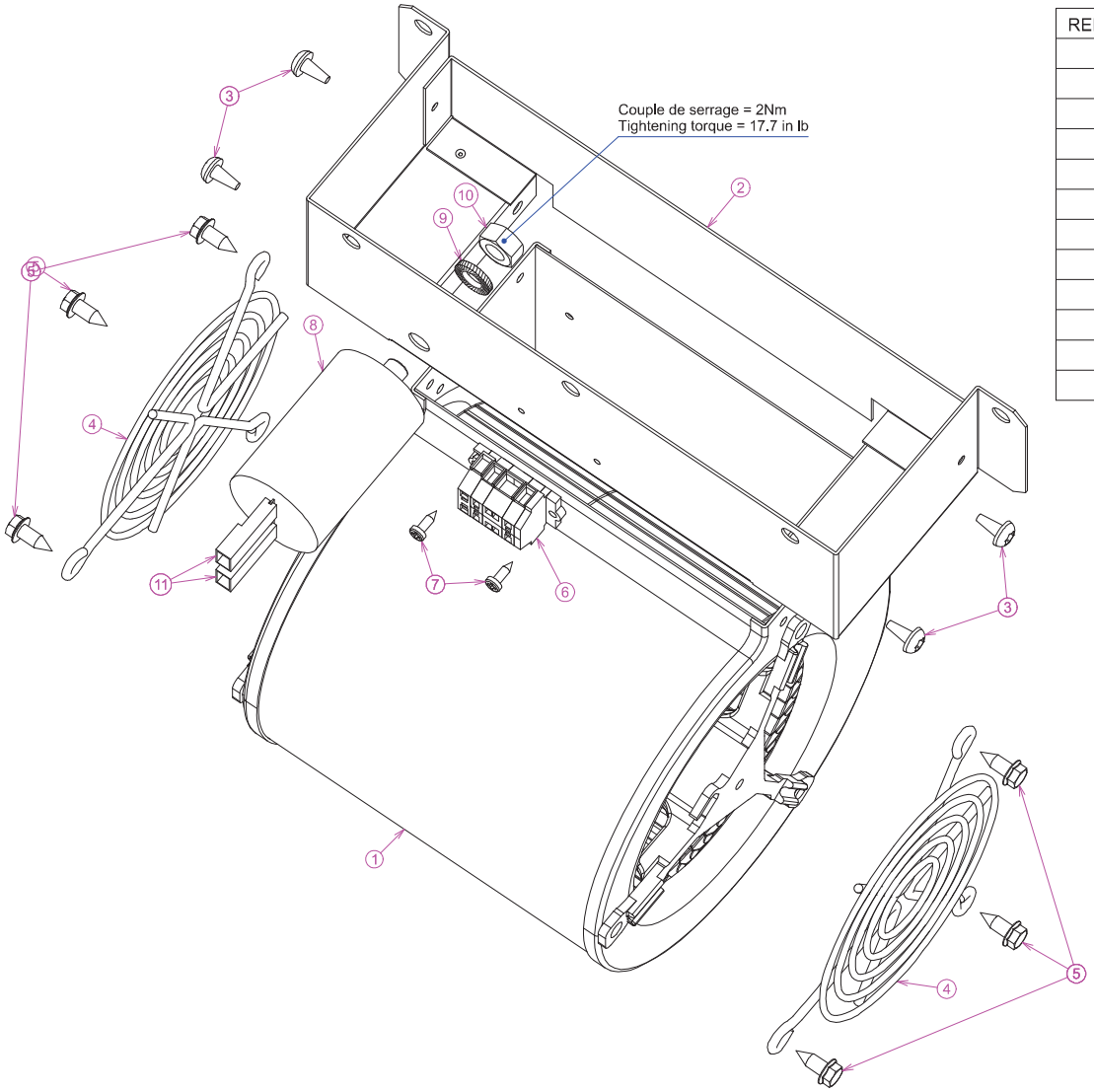


| REPERE | REFERENCE | NB. | DESIGNATION |
|---|---|---|---|
| 1 | | 1 | 2GDSu15-120x126L (115V) |
| 11 | 09054-0 | 2 | Capacitor pigtail |
| 12 | 09060-0 | 1 | Nylon cable tie |
| 6 | 09172-0 | 1 | Wago terminal |
| 8 | 19222-0 | 1 | Capacitor 8µF425V DUCATI |
| 4 | 21237-b | 2 | Finger guard |
| 2 | 21409-0 | 1 | Air outlet opening |
| 3 | 08138-0 | 4 | Sheet metal screw ST4.8x9.5mm CB Torx |
| 7 | 08228-0 | 2 | Sheet metal screw ST2.9x9.5mm CB Torx |
| 5 | 08047-0 | 6 | Sheet metal screw ST4.8x13mm TH |
| 10 | 08007-0 | 1 | Nut M8 Hu galvanised |
| 9 | 08012-0 | 1 | Split lock-washer Ø8 |

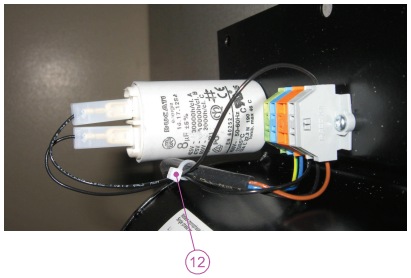


| INDICE | DATE | LIBELLÉ | AUTEUR |
|---|---|---|---|
| c | 15/02/2012 | Mise à jour documentaire selon demande client | rd |
| b | 20/12/2011 | Création du dossier technique | rd |
| a-02 | 16/12/2011 | "Split lock washer Ø8mm" remplace "Toothed washer Ø8mm" | rd |
| a-01 | 09/12/2011 | Mise à jour documentaire | rd |
| a | 28/09/2011 | Modification position bornier WAGO | rd |
| 0 | 03/02/2011 | Création du plan prototype | rd |

| | | | |
|---|---|---|---|
| | Dessiné par : RD | Client : ROSENBERG US | Etat de surface : |
| Ech. 1:1 | 03/02/2011 | Réf. client : | Fiche technique / Data sheet EV.EC.025 |
| | 2/2 | Protection : | Tolérances générales : ±1mm |

DOUBLE INLET CENTRIFUGAL FAN
MOTO VENTILATEUR
2GDSu15-120x126L

ECOFIT
MOTEURS ET GROUPES DE VENTILATION

N° J50-A4 c

Documents Techniques\Jj-2010\J50-A4 p#l=c.dft